Leitungsdruckminderer **HP 301**

- zweistufig, bis 300 bar Vordruck

Verschraubungen und
Manometer optional

TECHNISCHE DATEN		ANWENDUNG	BESCHREIBUNG
Gehäuse:	Edelstahl 1.4404 elektropoliert bzw. Messing, vernickelt und mattverchromt	Speziell für Gase mit hohen Anforderungen an Reinheit bis 6.0, Sicherheit und Dichtheit. Durch unser Spezialreinigungsverfahren sind die Druckregler ECD – tauglich.	Der Druckminderer HP 301 ist ein zweistufiger Leitungsdruckminderer, der besonders für die Druckreduzierung hochreiner Gase, Gasgemische und Flüssigkeiten geeignet ist.
Sitzdichtung:	PCTFE	Zweistufige Druckminderer werden bevorzugt dann eingesetzt, wenn ein äußerst stabiler oder sehr niedriger Hinterdruck benötigt wird.	Der Druckminderer ist als Membrandruckminderer ausgeführt und speziell für den Hochdruckbereich konzipiert.
Membran:	1.4435	Anwendung in Hochdruckleitungen und zur Instrumentierung.	
Leckrate:	10^{-8} (mbar l/s) Heliumlecktest		
Gasreinheit:	≤ 6.0		
Max. Vordruck:	300 bar		
Regelbereich:	0,1-1; 0,1-3, 1-6; 1-12 bar		
Betriebstemperatur:	-20°C bis +70°C		
Manometer:	Sicherheitsausführung nach EN 837-1 KL1,6		
Maße (BxHxT):	135 x 95 x 205 mm		
Gewicht:	1950 g		
Anschlüsse:	NPT 1/4“ f		

QUALITÄTSSTANDARD

Die Firma Hornung ist zertifiziert nach **ISO 9001:2015 und ISO 14001:2015** Alle Einzelteile werden im eigenen Hause gefertigt, montiert und geprüft. Die fertigen Produkte unterliegen somit den strengen Kriterien unserer Qualitätssicherung mit 100%iger Endkontrolle.

HORNUNG
Präzision made in Germany

Rathenaustraße 55
63263 Neu-Isenburg

Phone: +49 6102 7883-70
Fax: +49 6102 7883-40

www.hornung.org
info@hornung.org

HP 301

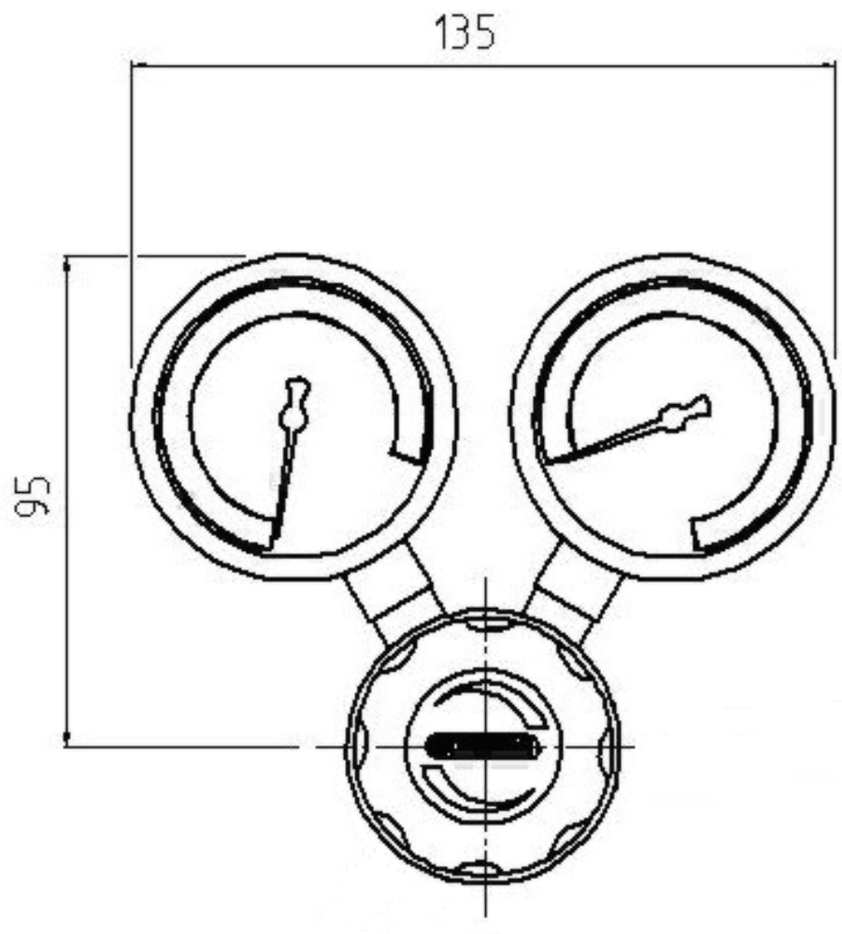

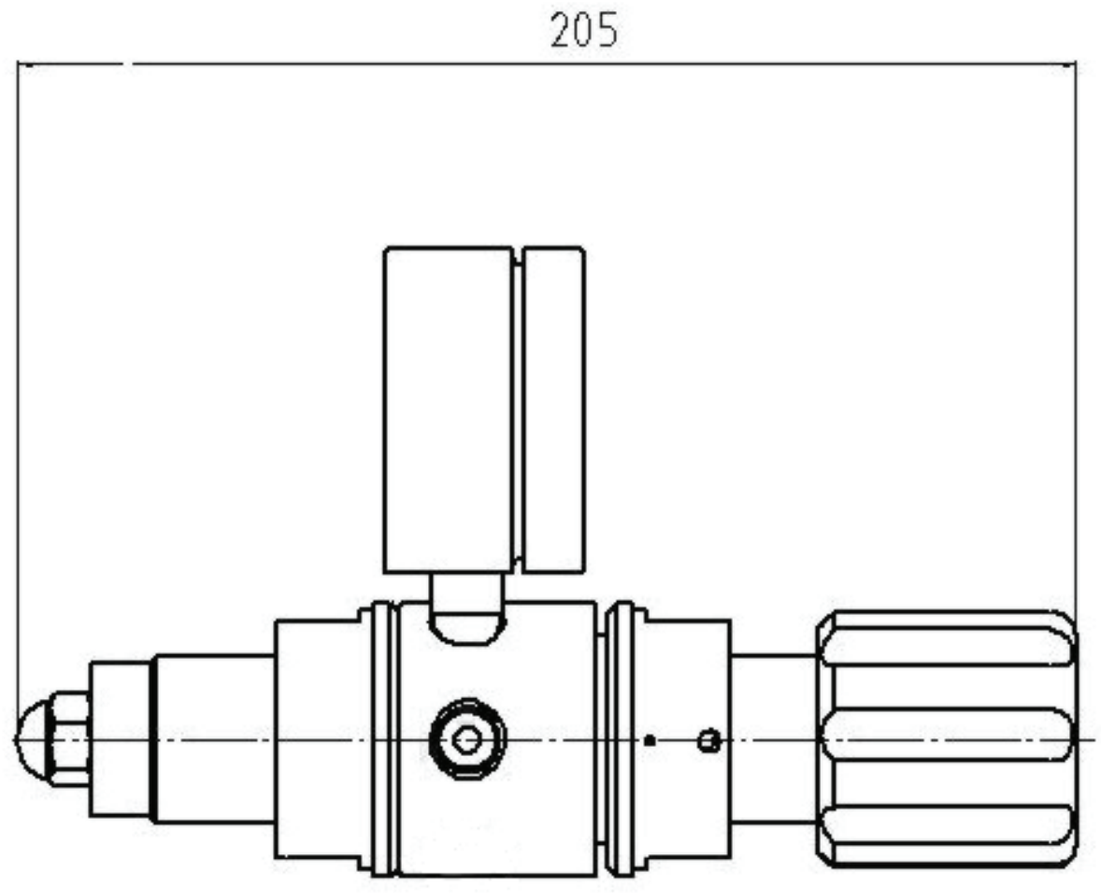

LEISTUNGSKURVE

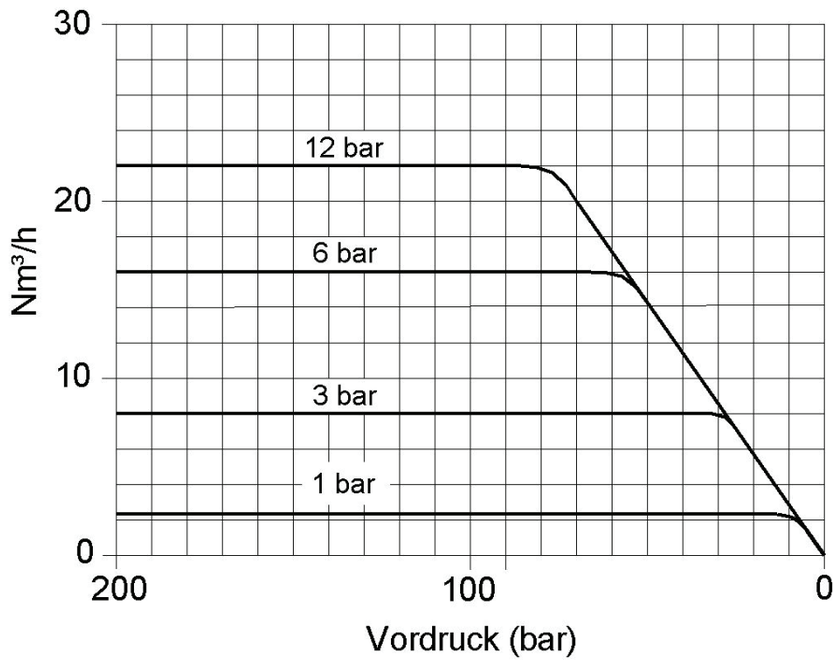

DYNAMISCHE ENTSPANNUNGSKURVE

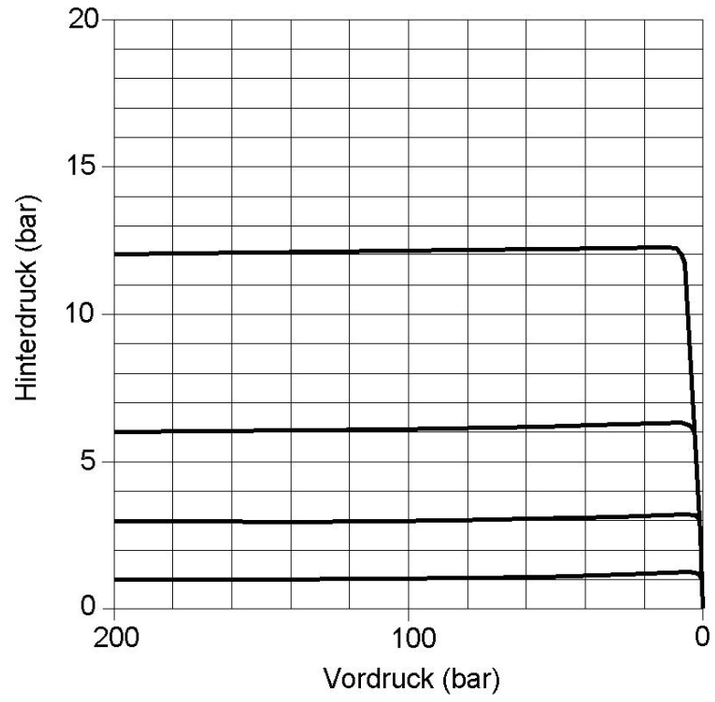

BESTELLANGABEN

Material:
1 = Edelstahl
2 = Messing

Druckbereich:
1 = 0,1 - 1 bar
2 = 0,1 - 3 bar
3 = 1 - 6 bar
4 = 1 - 12 bar

Manometer:
1 = ohne Manometer
2 = mit Hinterdruck Manometer
3 = mit Vor- u. Hinterdruck Manometer

Option auf der Vor- und Hinterdruckseite:
0 = NPT 1/4“ f
3 = Klemmringverschraubung 3 mm
6 = Klemmringverschraubung 6 mm
8 = Klemmringverschraubung 8 mm
10 = Klemmringverschraubung 10 mm
12 = Klemmringverschraubung 12 mm

Druckreglertyp HP301	2-stufig	HP301- Typ	1 Material	3 Druck	2 Manometer	6 Option	Gasart Gasart

Zubehör: siehe Gesamtkatalog Abschnitt 7. Manometer, Verschraubungen und Zubehör

HORNUNG GMBH